■ 主要諸元

形式			PY100-30-S	
仕様			8B仕様	9B仕様
性能	最大吐出量(吐出量×吐出圧力)	標準圧送	87m³/h×5.9MPa	105m³/h×4.9MPa
		高圧圧送	61m³/h×8.5MPa	73m³/h×7.0MPa
	残コン排出方式		水洗	
	輸送管径		125A	
	最大骨材寸法		40mm	
ポンプ本体	コンクリートシリンダ数		2	
	シリンダ径×ストローク		φ205×1,900mm	φ225×1,900mm
	ホッパ	容積	0.5m³	
		地上高※	約1,220mm	
	水タンク容積		450L	
水ポンプ	形式		複動ピストン式	
	配管洗浄時	最大吐出量	25m³/h	
		最大吐出圧力	8.0/6.6MPa	
	車体洗浄時	最大吐出量	40L/min	
		最大吐出圧力	7.0/5.7MPa	
ブーム	ブーム形式		全油圧4段屈折式	
	最大長さ		26.4m	
	最大地上高		29.8m	
	旋回角度		370°限定旋回	
	操作方式		電磁油圧式(手動・リモコン両用)	
	コンクリート輸送管径		125A	
	アウトリガ	形式	スライド・ジャッキ油圧式	
		フロント張出スパン	6,170mm	
		リヤ張出スパン	6,200mm	
		アシスト	980mm(固定)	
		ジャッキ反力 フロント	200kN (20t)	
		ジャッキ反力 リヤ	200kN (20t)	
		ジャッキ反力 アシスト	78kN (8t)	
その他	操作方式		PLCコントロールパネル	
	架装シャシ		GVW22t級	
	車両全長 ※		約11,000mm	
	車両全幅 ※		約2,490mm	
	車両全高 ※		約3,600mm	
	車両重量乗員		3名	
	車両総重量 ※		約21,950kg	

※架装シャシにより異なります。

■ 圧送性能

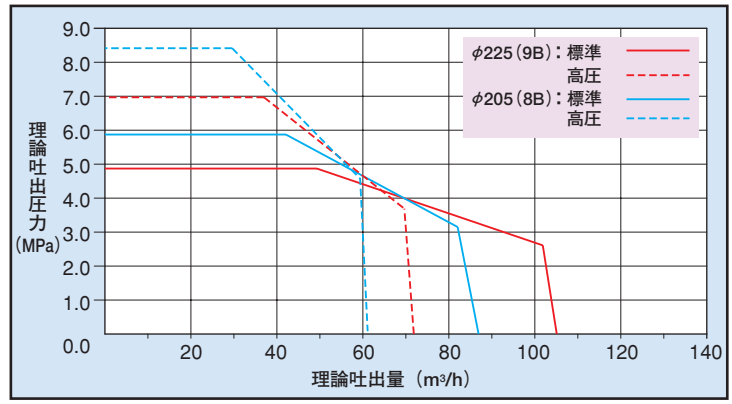

■ ブーム作業範囲図

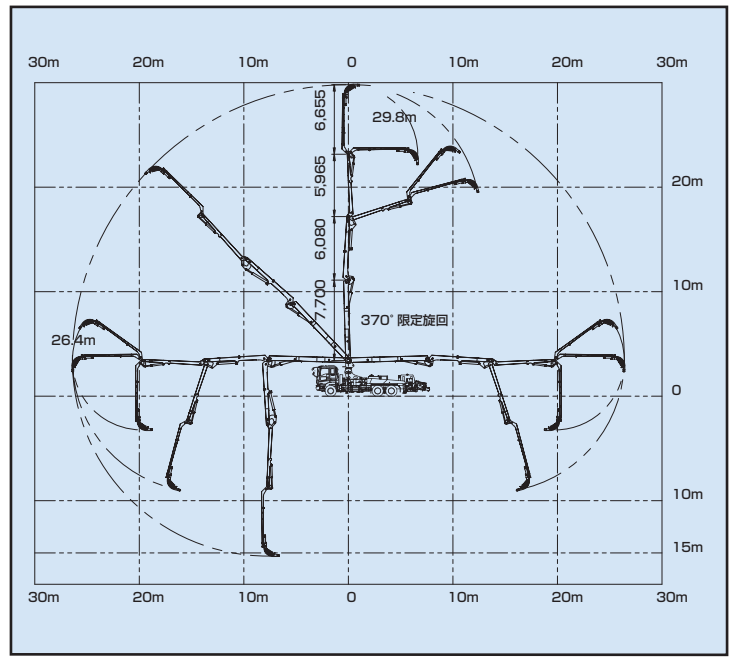

■ 外観図

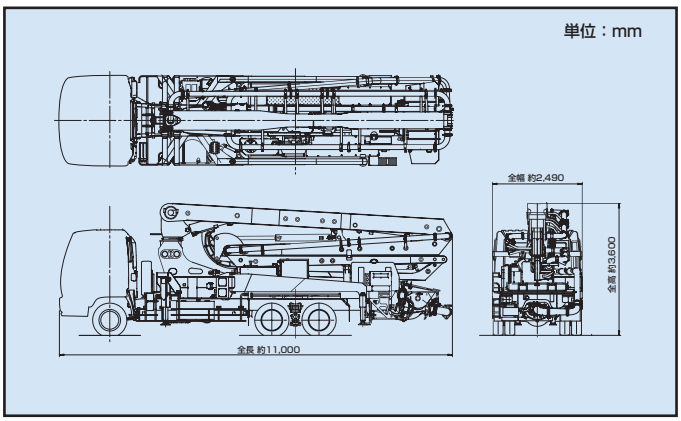

■ 設置寸法

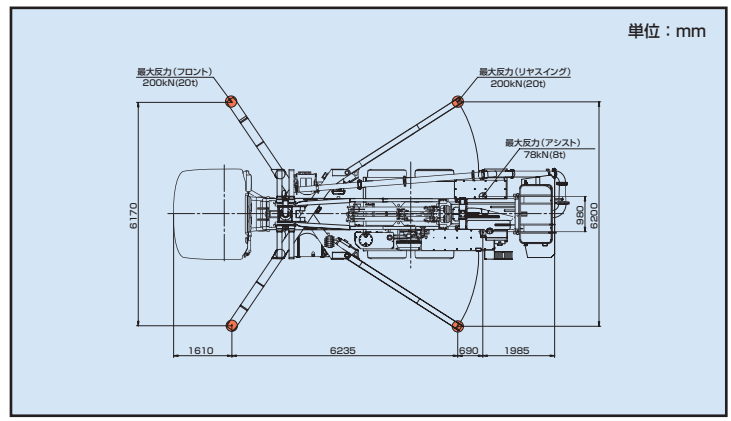

インターネットホームページもご利用いただけます。http://www.kyokuto.com/

極東開発工業株式会社

CP(コンクリートポンプ)営業本部
TEL(03)5737-2272

本　社　西宮市甲子園口6-1-45　〒663-8545　TEL(0798)66-1000
東京本部　東京都大田区羽田旭町1-1　〒144-0042　TEL(03)5737-2271

札幌営業所 TEL(011)251-5701
旭川営業所 TEL(0166)27-1335
帯広営業所 TEL(0155)21-4373
仙台営業所 TEL(022)236-6692
盛岡営業所 TEL(019)625-5590
福島営業所 TEL(024)934-0663
東京営業所 TEL(03)5737-2275
茨城営業所 TEL(029)227-5162
高崎営業所 TEL(027)362-6485
さいたま営業所 TEL(048)668-7712
千葉営業所 TEL(043)234-3721
神奈川営業所 TEL(046)263-7000
新潟営業所 TEL(025)244-9161
甲信営業所 TEL(0263)35-0073
名古屋営業所 TEL(0568)71-2231
富山営業所 TEL(076)443-6177
北陸営業所 TEL(076)263-6691
静岡営業所 TEL(054)267-4100
三重営業所 TEL(059)384-3117
大阪営業所 TEL(0798)66-1011
兵庫営業所 TEL(0798)66-1011
京都営業所 TEL(075)603-2338
広島営業所 TEL(082)232-8358
岡山営業所 TEL(086)232-7781
山陰営業所 TEL(0852)53-0600
四国営業所 TEL(087)882-7640
松山営業所 TEL(089)913-8860
北九州営業所 TEL(092)471-1001
熊本営業所 TEL(096)387-7255
鹿児島営業所 TEL(099)253-5768
沖縄営業所 TEL(098)879-6611

●コンクリートポンプを操作するためには、運転に関する特別教育が必要です。
●年1回特定自主検査を行うことが必要です。
●定期自主検査(毎日)(毎月)を行うことが必要です。
●道路を走行する場合は、車両検査に合格した状態で運行してください。

●本カタログ掲載の内容は、改良のため予告なく変更することがあります。
●掲載の写真にはオプション仕様を装備している場合があります。
●ボデーカラーは撮影条件及び印刷インキの都合上、実際の色とは多少異なって見える場合があります。
●ご使用にあたっては、添付の取扱説明書をよくお読みのうえ、ご使用ください。
●社名・商品名・ロゴ等は各社の商標、または登録商標です。
●このカタログは、2010年5月印刷のものです。

No.HC1409PY-051060 MI　　PRINTED IN JAPAN